Световые Технологии

URAN 6523-5 LED STANDARD

3 в 1 = рабочий + аварийный светильник + световой указатель в одном корпусе по ДОСТУПНОЙ ЦЕНЕ

ОСНОВНОЕ НАЗНАЧЕНИЕ

- рабочее и аварийное освещение отапливаемых паркингов, складов, технических помещений, с высотой подвеса до 3 метров
- указатель путей эвакуации

УНИВЕРСАЛЬНОЕ РЕШЕНИЕ

Светильник URAN 6523-5 LED STANDARD, в котором совмещены функции указателя, рабочего и аварийного освещения, является универсальным решением.
В качестве светового указателя, для направления людей по путям эвакуации из аварийного здания, на указателе закрепляют информационный знак (пиктограмму).
Световой поток в аварийном и рабочем режимах составляет 300 лм, что позволяет применять URAN 6523-5 LED STANDARD в качестве аварийного светильника для освещения путей эвакуации.

www.LTcompany.com
info@msk.LTcompany.com

8 (800) 333 23 77
Служба поддержки (звонки по России бесплатно)

Световые Технологии

URAN 6523-5 LED STANDARD

ТЕХНИЧЕСКИЕ ХАРАКТЕРИСТИКИ

Световой поток

в рабочем и аварийном режимах – 300 лм

Современный LiFePO4 аккумулятор

3 часа автономной работы

Диапазон рабочих температур

от 0 °C до +40 °C

IP65

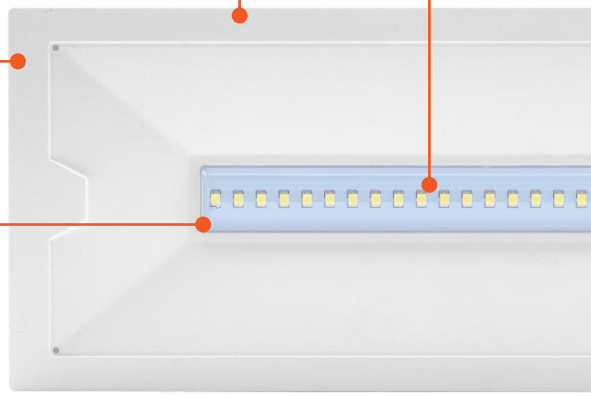

Сенсорная кнопка тестирования на корпусе светильника

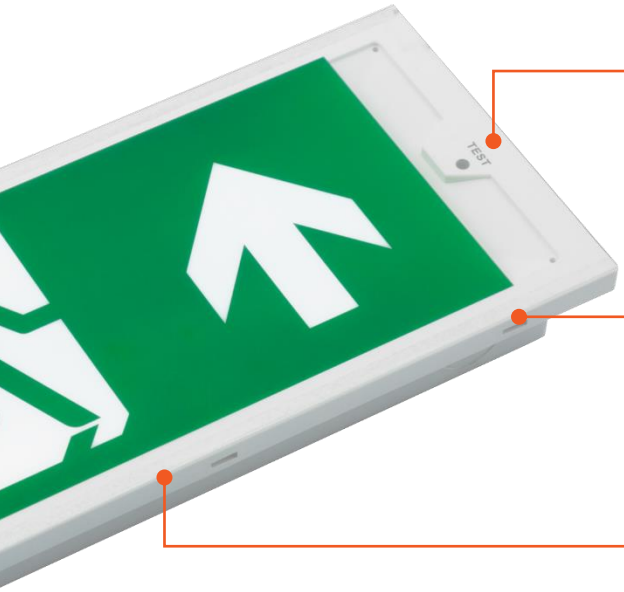

Универсальный тип работы

Постоянного/не постоянного действия

Класс защиты от поражения электрическим током II

Световые Технологии

URAN 6523-5 LED STANDARD

ПРЕИМУЩЕСТВА

УНИВЕРСАЛЬНОСТЬ:
световой поток 300 лм достаточный для использования в качестве светильника рабочего и аварийного освещения паркингов.
В рабочем режиме светильник управляется с настенного выключателя.

ДОСТУПНАЯ ЦЕНА:
Светильник относится к ценовой группе LT STANDARD, что обеспечивает доступную цену для конечного заказчика. Наличие на складе обеспечивает минимальные сроки поставки.

УНИВЕРСАЛЬНЫЙ КОРПУС:
Не смотря на доступную цену данный светильник поставляется в расширенной комплектации, с гермовводами и монтажными клипсами для встраиваемой установки. Применив ST-45 двусторонний рассеиватель URAN STANDARD (заказывается дополнительно, код заказа 4501008900) указатель становится двусторонним.

СООТВЕТСТВИЕ СП и ГОСТ:
корпус из материалов, не распространяющих горение. У подрядчика не возникнет проблем прохождением экспертизы и сдачей объекта в эксплуатацию.

ГАБАРИТЫ СВЕТИЛЬНИКА

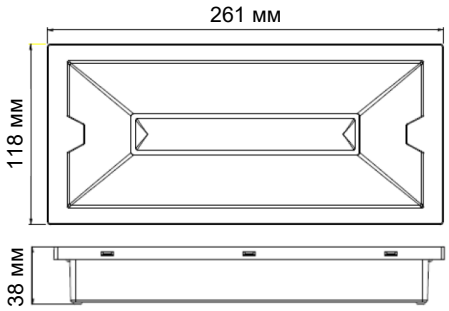

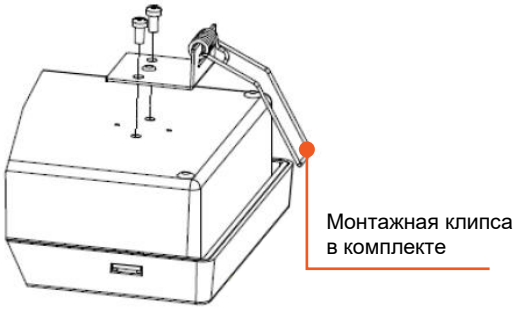

Артикул	Наименование	Световой поток в аварийном режиме, лм	Время автономной работы, час	Мощность, Вт
4501009050	URAN 6523-5 LED STANDARD	300	3	<5

ПОДКЛЮЧЕНИЕ

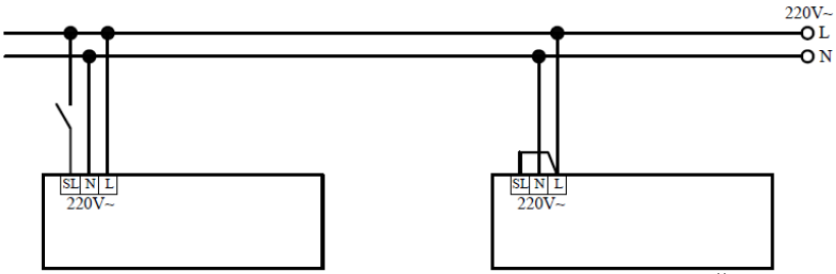

НЕПОСТОЯННЫЙ **ПОСТОЯННЫЙ**

ПИКТОГРАММЫ*

	Название	Кол-во на одну модель	Артикул
	ПЭУ 001 Выход налево (260x117) белый oracal URAN STANDARD пиктограмма	1	2502004890
	ПЭУ 002 Выход направо (260x117) белый oracal URAN STANDARD пиктограмма	1	2502004900
	ПЭУ 003 Указательная стрелка (260x117) белый oracal URAN STANDARD пиктограмма	1	2502004910
	ПЭУ 010 Выход (260x117) белый oracal URAN STANDARD пиктограмма	1	2502004920
	ПЭУ 004 По лестнице вниз направо (260x117) белый oracal URAN STANDARD пиктограмма	1	2502004970
	ПЭУ 005 По лестнице вниз налево (260x117) белый oracal URAN STANDARD пиктограмма	1	2502004980

(*) Пиктограммы заказываются отдельно. В данном буклете представлены только самые востребованные типы пиктограмм. Под заказ возможно изготовление, практически любых пиктограмм.

ВСЕ ХАРАКТЕРИСТИКИ СВЕТИЛЬНИКОВ СООТВЕТСТВУЮТ ЗАЯВЛЕННЫМ ЧЕСТНАЯ ПОЗИЦИЯ