ООО «Завод «Световые технологии»

Светильник НВ 228 LED

Паспорт

1. Назначение

1.1. Светильник на полупроводниковых источниках света (светодиодах), предназначен для общего освещения административно-общественных и производственных помещений и рассчитан для работы в сети переменного тока 220 В (±5%), 50 Гц (±2%). Качество электроэнергии должно соответствовать ГОСТ 13109-97.

1.2. Светильник соответствует требованиям безопасности ГОСТ Р МЭК 60598-2-2, ГОСТ Р МЭК 60598-1 и ЭМС по ГОСТ Р 51318.15, ГОСТ Р 51514, ГОСТ Р 51317.3.2, ГОСТ Р 51317.3.3.

1.3. Светильник выпускается в исполнении УХЛ2* по ГОСТ 15150-69, нижнее значение рабочей температуры -30^{0}С, верхнее значение рабочей температуры +40^{0}С.

1.4. Степень защиты от воздействия окружающей среды – IP65.

1.5. Светильник может быть установлен на поверхность из нормально воспламеняемого материала.

1.6 Светильники могут быть установлены на поверхность потолка или стены.

1.7. Возможна установка на подвес.

2. Технические характеристики

2.1. Номинальная мощность, Вт	225
2.2. Частота тока, Гц	50
2.3. Номинальное напряжение, В	220
2.4. Цветовая температура, К	5000
2.5. Световой поток, лм	21000
2.6. Индекс цветопередачи, Ra	75
2.7.Габаритные размеры, мм	
Длина	463
Ширина	329
Высота	189
2.8. Масса светильника, кг	8,6
2.9. Класс защиты от поражения электрическим током	I
2.10. Коэффициент мощности	≥0,95

3. Комплект поставки

Светильник, шт.	1
Упаковка, шт.	1
Паспорт, шт.	1
Инструкция по монтажу	1

4. Требования по технике безопасности

Установку и чистку светильника производить только при отключенном питании.

5. Состав изделия

Светильник состоит из трех светодиодных модулей, двух соединяющих кронштейнов и элемента подвеса – лиры. Каждый светодиодный модуль состоит из литого алюминиевого корпуса, окрашенного краской цвета металлик. В корпус установлены светодиодные модули с вторичной оптикой и источник питания.

6. Правила эксплуатации и установка

6.1. Эксплуатация светильника производится в соответствии с “Правилами технической эксплуатации электроустановок потребителей”.

6.2. Распаковать светильник. Закрепить его на опорной поверхности. (см. Инструкцию по установке).

6.3. Подключить сетевые провода к клеммам бокса в соответствии с указанной полярностью.

6.4. Загрязненный рассеиватель очищать мягкой ветошью, смоченной в слабом мыльном растворе.

7. Свидетельство о приемке

Светильник соответствует ТУ и признан годным к эксплуатации.

Дата выпуска

Контролер _____

Упаковщик _____

Светильник сертифицирован.

8. Гарантийные обязательства

6.1. Завод-изготовитель обязуется безвозмездно отремонтировать или заменить светильник, вышедший из строя не по вине покупателя в условиях нормальной эксплуатации, в течение гарантийного срока.

6.2. Гарантийный срок – 36 месяцев со дня изготовления светильника.

6.3. Срок службы светильников в нормальных климатических условиях при соблюдении правил монтажа и эксплуатации составляет:

8 лет – для светильников, корпус и/или оптическая часть (рассеиватель) которых изготовлены из полимерных материалов;

10 лет – для остальных светильников.

Адрес завода-изготовителя: 390010, г. Рязань,
ул. Магистральная д.11-а.
Телефон бесплатной горячей линии: 8-800-333-23-77.
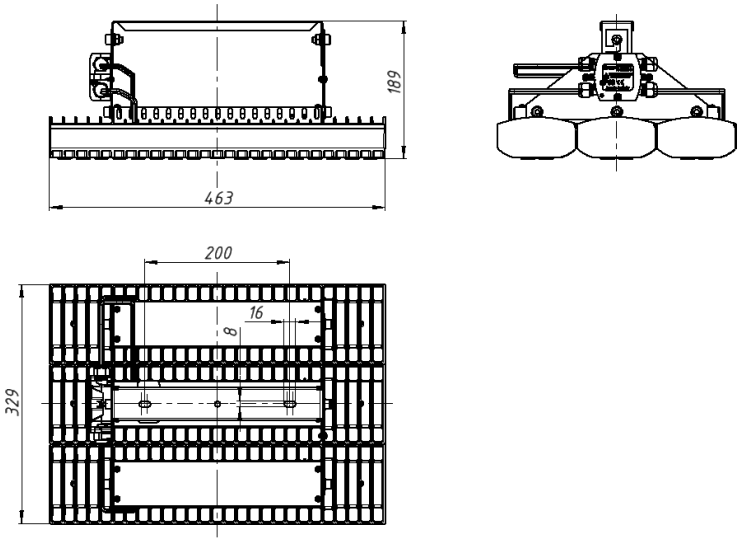
Габаритные и установочные размеры светильника